Tensiômetro DX2

Tensiômetro mecânico universal para diversas aplicações nas indústrias têxtil, de fibras e de fios metálicos.

Tensiômetro DX2

Compensador de grossura:
Para maior precisão, um material de diâmtro igual ou parecido deve ser inserido.

Suporte de dedo:
É recomendado para aplicações que envolvam campos de tensão mais elevados.

Recursos especiais

- O display analógico mostra mudanças e variações rápidas da tensão e permite ajustes ao processo de forma eficiente.
- Um sistema de compensação de grossura permite ajustar o equipamento para materiais de diversos diâmetros (apenas para DX2-1000 e campos maiores).
- O equipamento pode ser utilizado manualmente ou preso para uso estácionario.
- O design do equipamento, bem como o mecanismo de roldanas externas móveis, garantem que a tensão do meterial tensionado seja fácilmente medida.
- Suporte de dedo especial na parte traseira do equipamento facilita o manuseio durante medição de tensões maiores.
- Configurações personalizadas e calibrações especiais.

Recursos padrão

- Tudo visível ao mesmo tempo:
  - as roldanas
  - o material tensionado
  - a escala
- Roldana com rolamento e canal em (V)
- Calibração individual dos instrumentos visando a maior precisão possível.
- Escala com diâmetro de 41mm.
- Carcaça de alumínio.
- Certificado 2.1 de acordo com DIN EN 10204 gratuito.
- Certificado de inspeção 3.1 de acordo com DIN EN 10204 com certificado de calibração (opcional)

TENSIÔMETRO MAIS VENDIDO NO MUNDO

Modelos:

Tensiômetro DX2-10K

Tensiômetro DX2-20K-L

Modelo	Campo de medição	Largura do cabeçote de medição	Material de calibra-ção SCHMIDT	Compensa-dor
DX2-50	10 - 50 cN	66 mm	PA: 0.12 mm Ø	Não
DX2-120	20 - 120 cN	66 mm	PA: 0.12 mm Ø	Não
DX2-200	20 - 200 cN	66 mm	PA: 0.12 mm Ø	Não
DX2-400	20 - 400 cN	66 mm	PA: 0.20 mm Ø	Não
DX2-1000	50 - 1000 cN	66 mm	PA: 0.30 mm Ø	Sim
DX2-2000	200 - 2000 cN	116 mm	PA: 0.50 mm Ø	Sim
DX2-5000	400 - 5000 cN	116 mm	PA: 0.80 mm Ø	Sim
DX2-8000	1000 - 8000 cN	116 mm	PA: 1.00 mm Ø	Sim
DX2-10K	2,5 - 10 daN	116 mm	PA: 1.00 mm Ø	Sim
DX2-20K-L	5 - 20 daN	216 mm	PA: 1.50 mm Ø	Sim

Para materiais de tipo, diâmetro, dureza, geometria etc muito diferente do material de calibração SCHMIDT, recomendamos o envio de uma amostra de aprox. 5 m para calibração apropriada.

Acessórios:

Código A - Amortecimento à ar

O sistema de amortecimento à ar regulável é um opcional recomendado para aplicações que envolvam medição de tensãos muito flutuantes, como, por exemplo, durante o enrolamento de bobinas. Assim, a variação do ponteiro é reduzida, possibilitando uma leitura mais fácil e precisa.

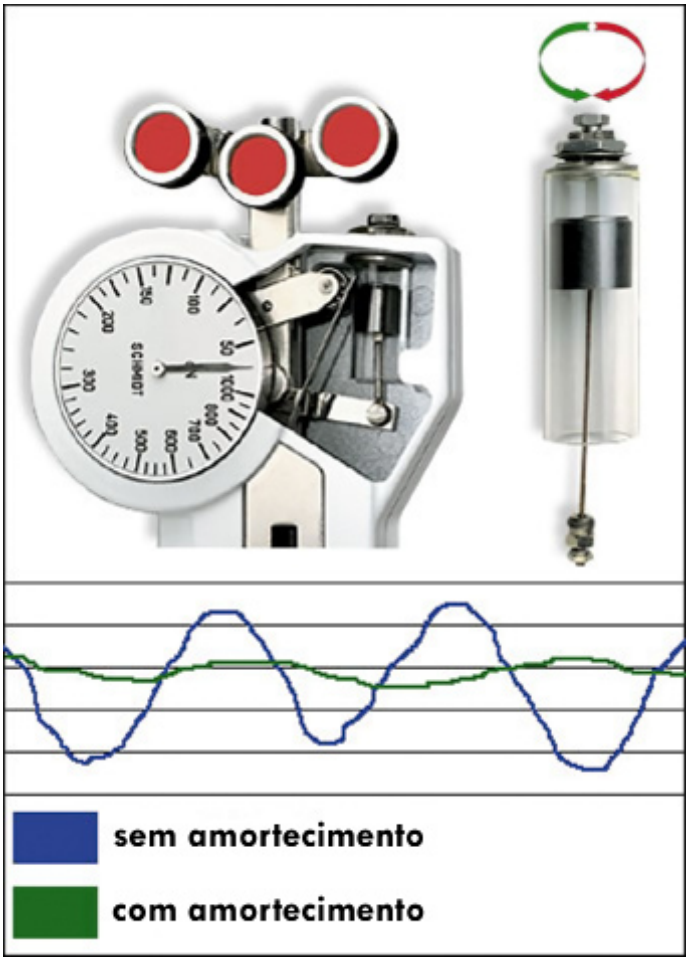

Código L - Alavanca especial

Disponibilizamos também uma alavanca especial, que reduz a força necessária para deslocar as roldanas externas durante a inserção e a retirado do material tensionado. Recomendamos sua utilização para campos de medição a partir de 10daN

Código M - Ponteiro de memória

O ponteiro de memória segura a tensão mais alta (pico) medida.

Roldanas:

Roldana	Velocidade de passagem máx. em m/min	Material
Padrão	2000	Alumínio *hardcoated*
Código K	3500	Alumínio *hardcoated*
Código H	5000	Alumínio recoberto de plasma
Código T	1000	Plástico (POM) preto
Código W	1000	Aço de níquel
Código ST	1000	Aço endurecido
Código B	1000	Aço enriquecido
Código CE1	1000	Cerâmica
Código ASY	1000	Alumínio *hardcoated*
Código ASY-B	1000	Alumínio *hardcoated*
Código U	2000	Alumínio *hardcoated*

Mais info. em http:/www.intertecequip.com.br/pdf/Info_Tech_tensiometro_roldanas.pdf

Específicações:

Calibração:	de acordo com padrões de fabrica SCHMIDT
Precisão:	±1% da escala completa
Diâmetro da escala:	41 mm
Temperatura ideal:	10 - 45 °C
Umidade do ar:	85 % RH, máx.
Material da carcaça:	Alúminio fundido em matriz
Dimensões:	188 x 85 x 45 mm
Peso, líquido (bruto):	Até DX2-10K: aprox. 470g (aprox. 1000g) DX2-20K-L: aprox. 580g (aprox. 2000g)

Especificações sujeitas a alterações sem aviso prévio!

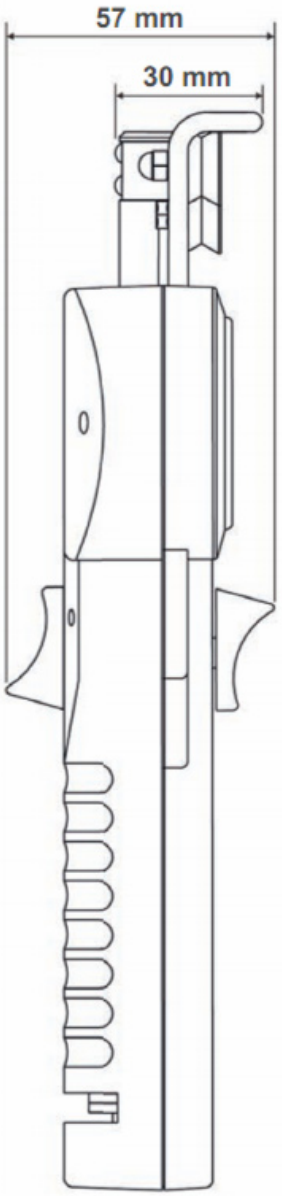

Modelo DX2: 10 - 50 cN até 2,5 - 10 daN

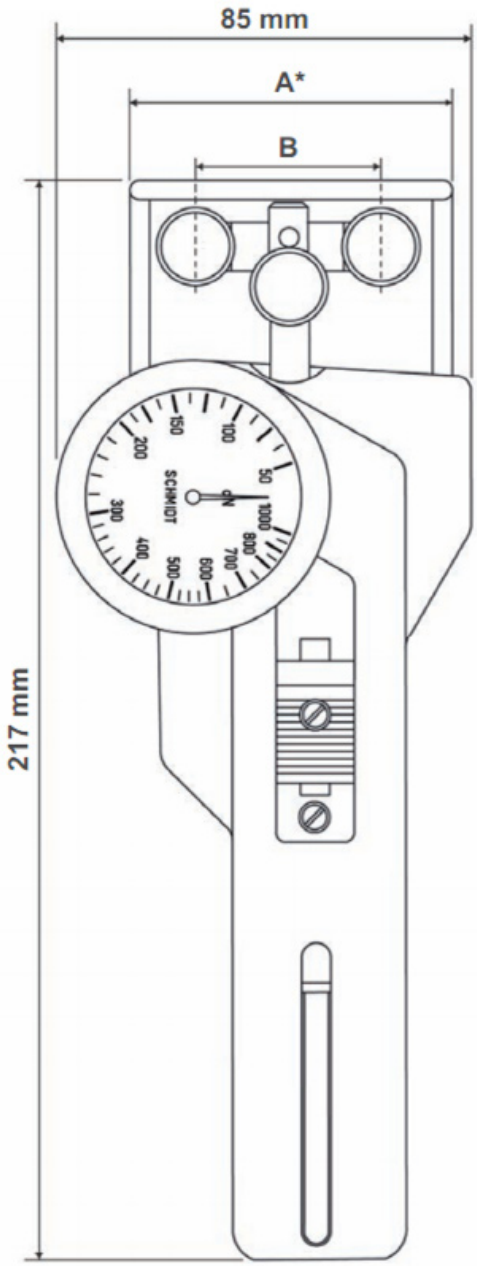

Modelo	A	B
DX2-50	66 mm	38 mm
DX2-120	66 mm	38 mm
DX2-200	66 mm	38 mm
DX2-400	66 mm	38 mm
DX2-1000	66 mm	38 mm
DX2-2000	116 mm	100 mm
DX2-5000	116 mm	100 mm
DX2-8000	116 mm	100 mm
DX2-10K	116 mm	100 mm

Modelo DX2: 5 - 20 daN

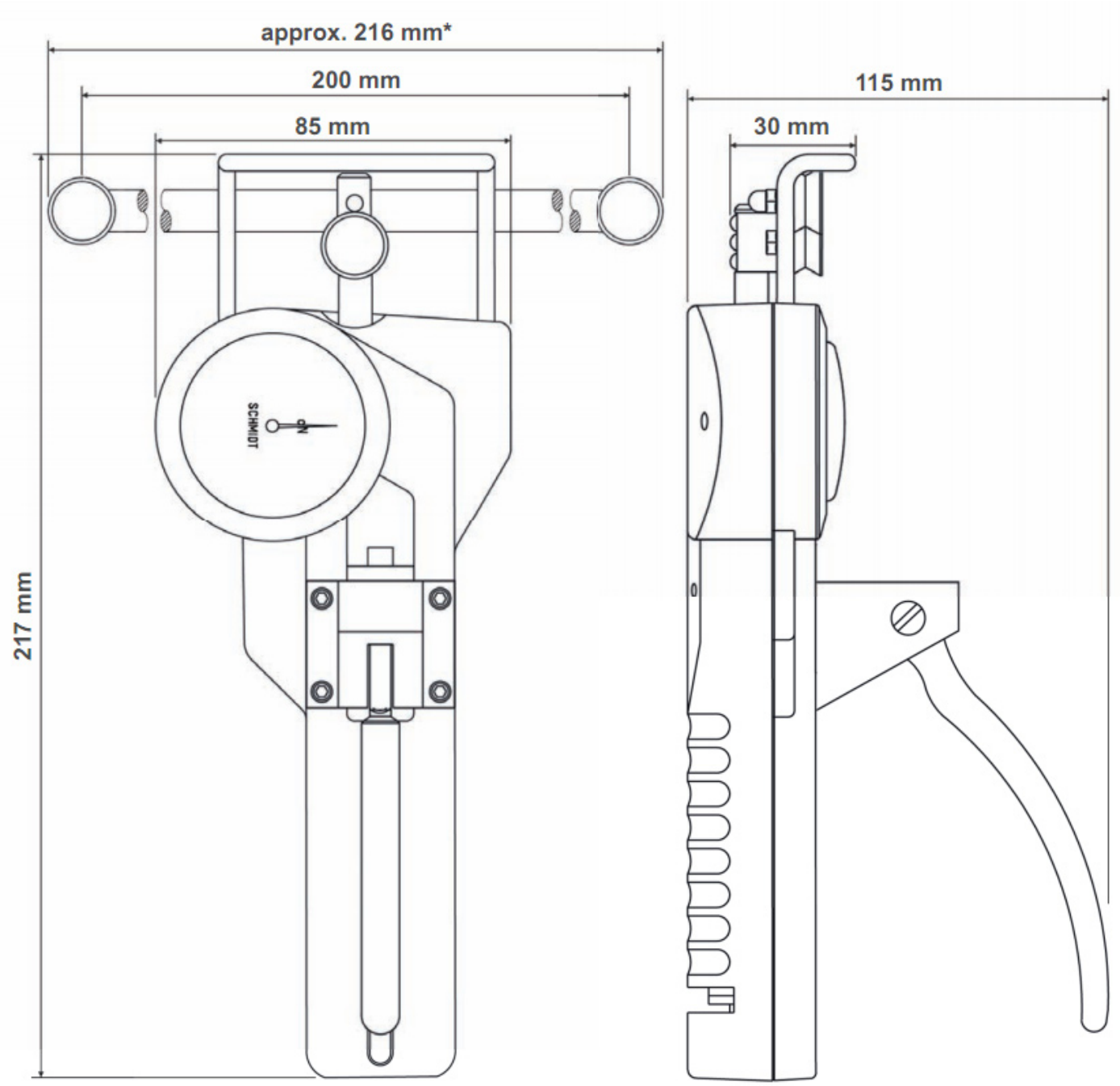

Entre em contato para mais informações!

INTERTEC
EQUIPAMENTOS LTDA.

(11) 5183.2444 / (11) 5182.9199

contato@intertecequip.com.br

Rua da Paz, 1344 • Santo Amaro • CEP 04713-001 • São Paulo • SP

REPRESENTANTE EXCLUSIVO

SCHMIDT
control instruments